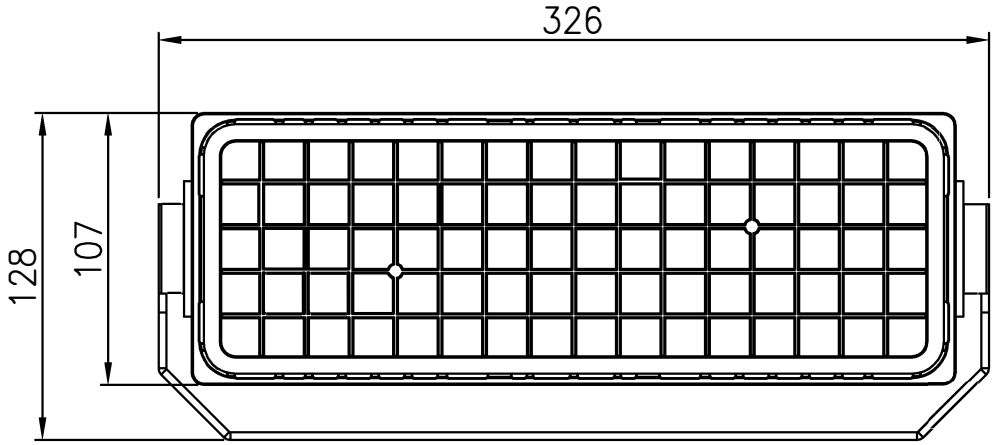
326
128
107

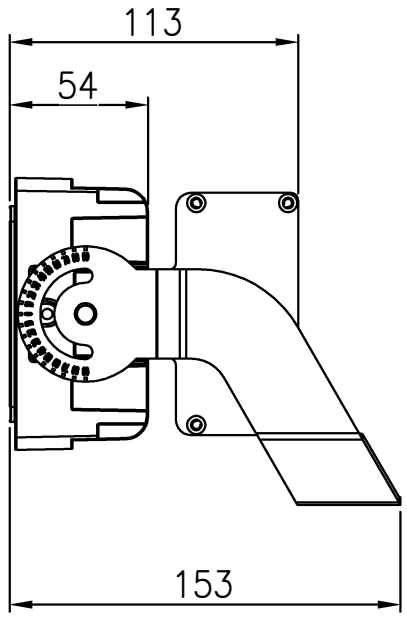
113
54
153

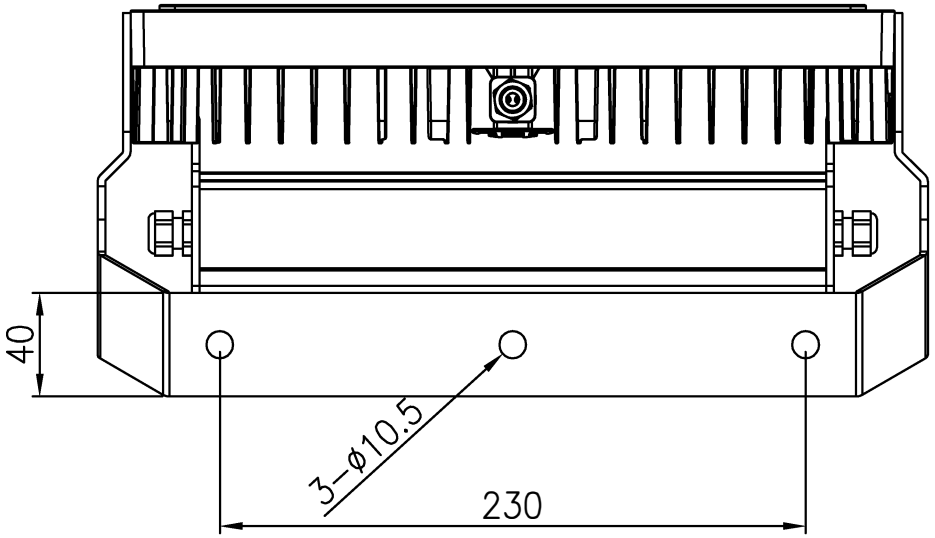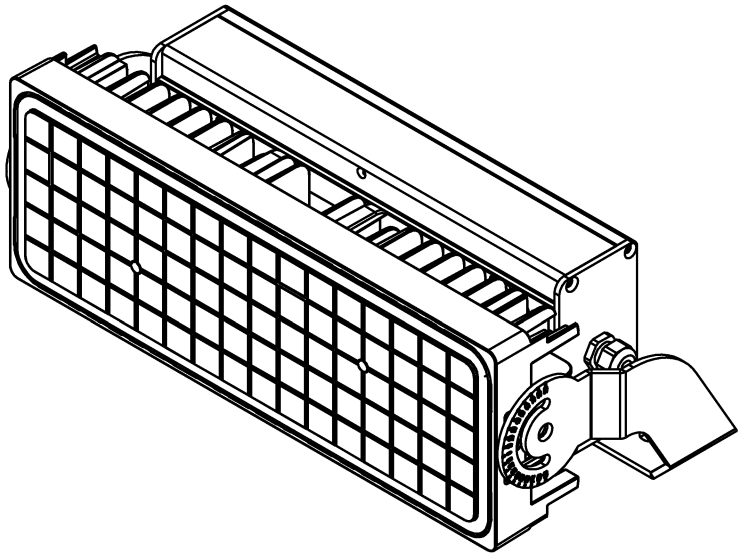
40
3-ø10.5
230