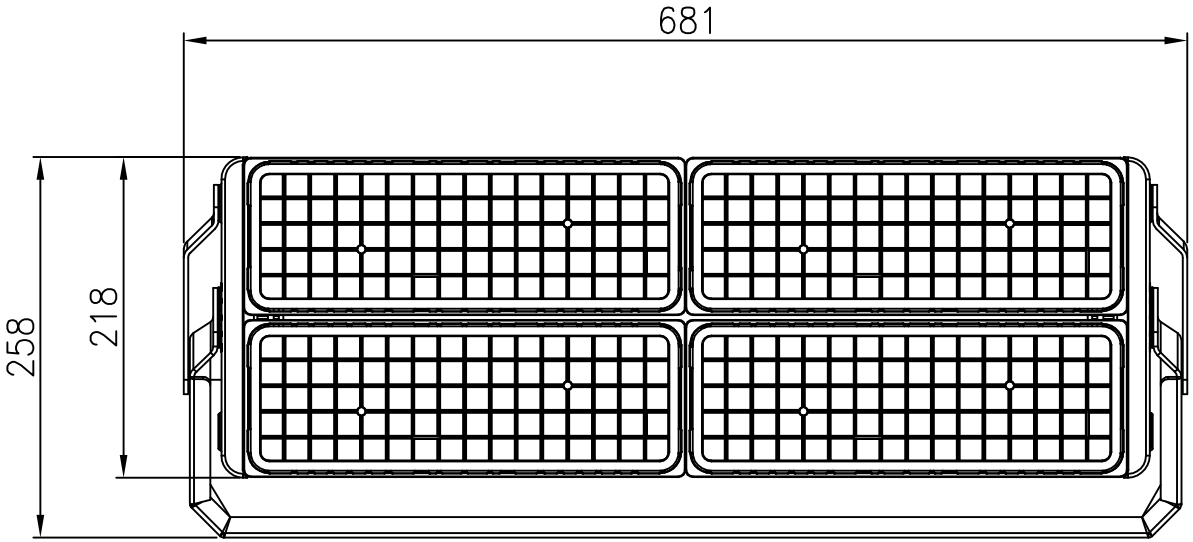

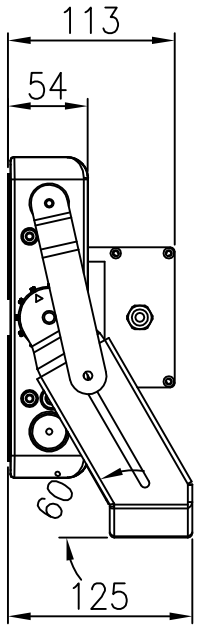

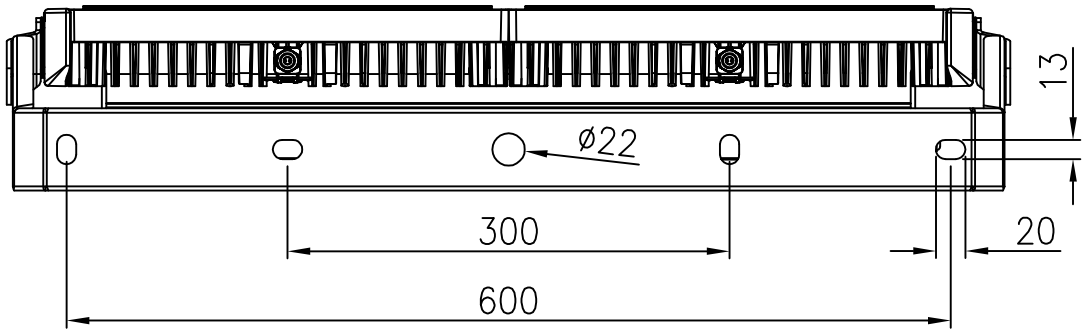

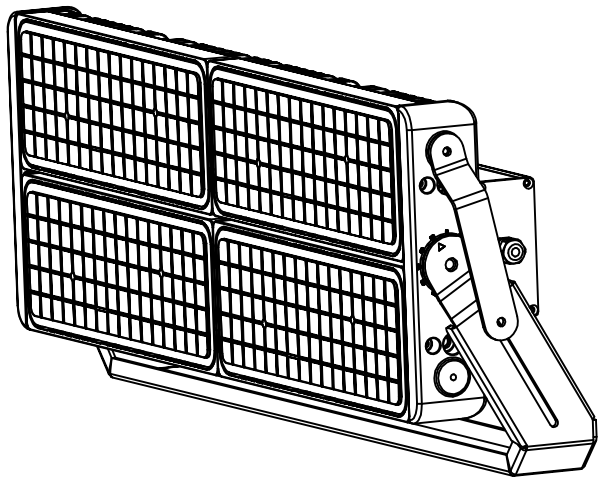

MFL-4B Unit:mm