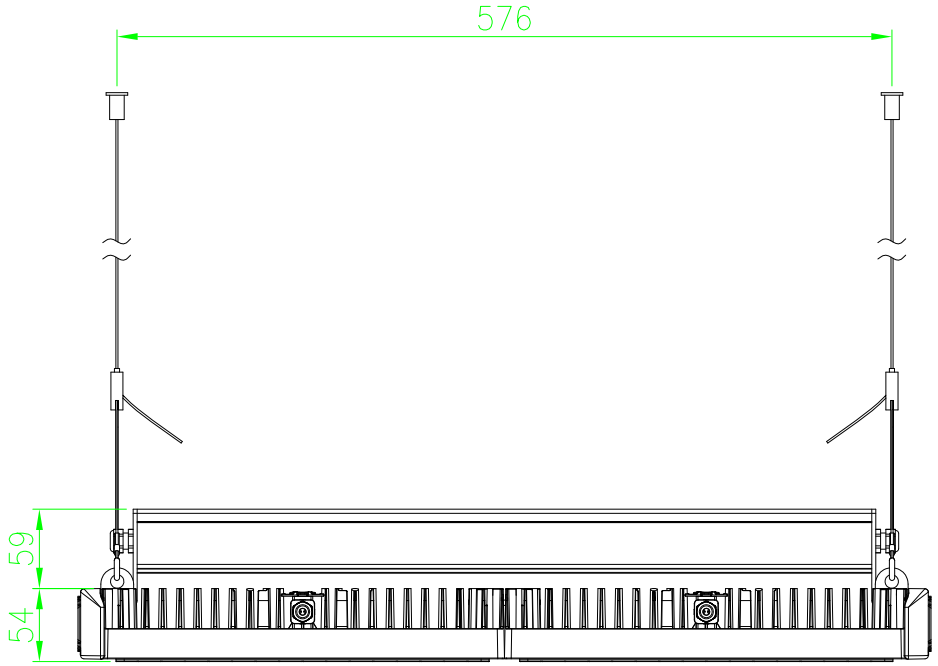

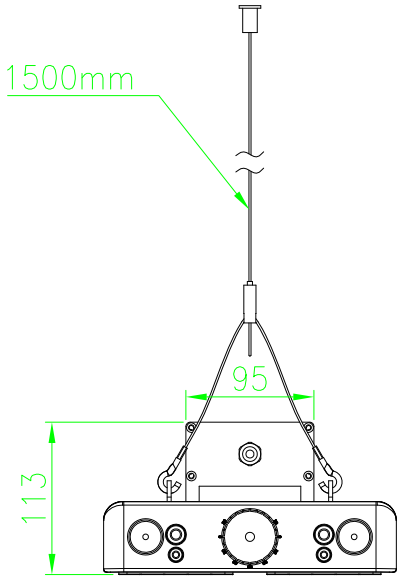

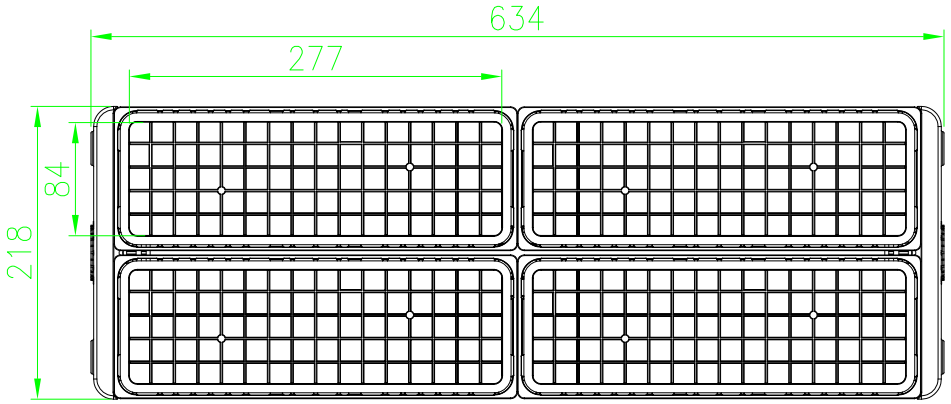

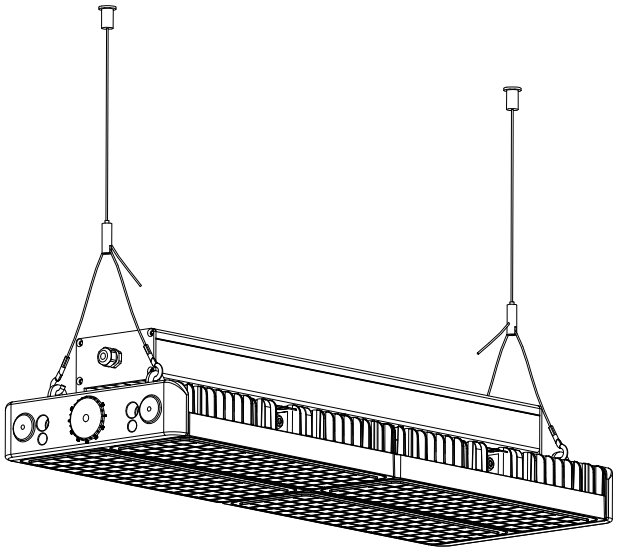

MHB-4 Unit:mm