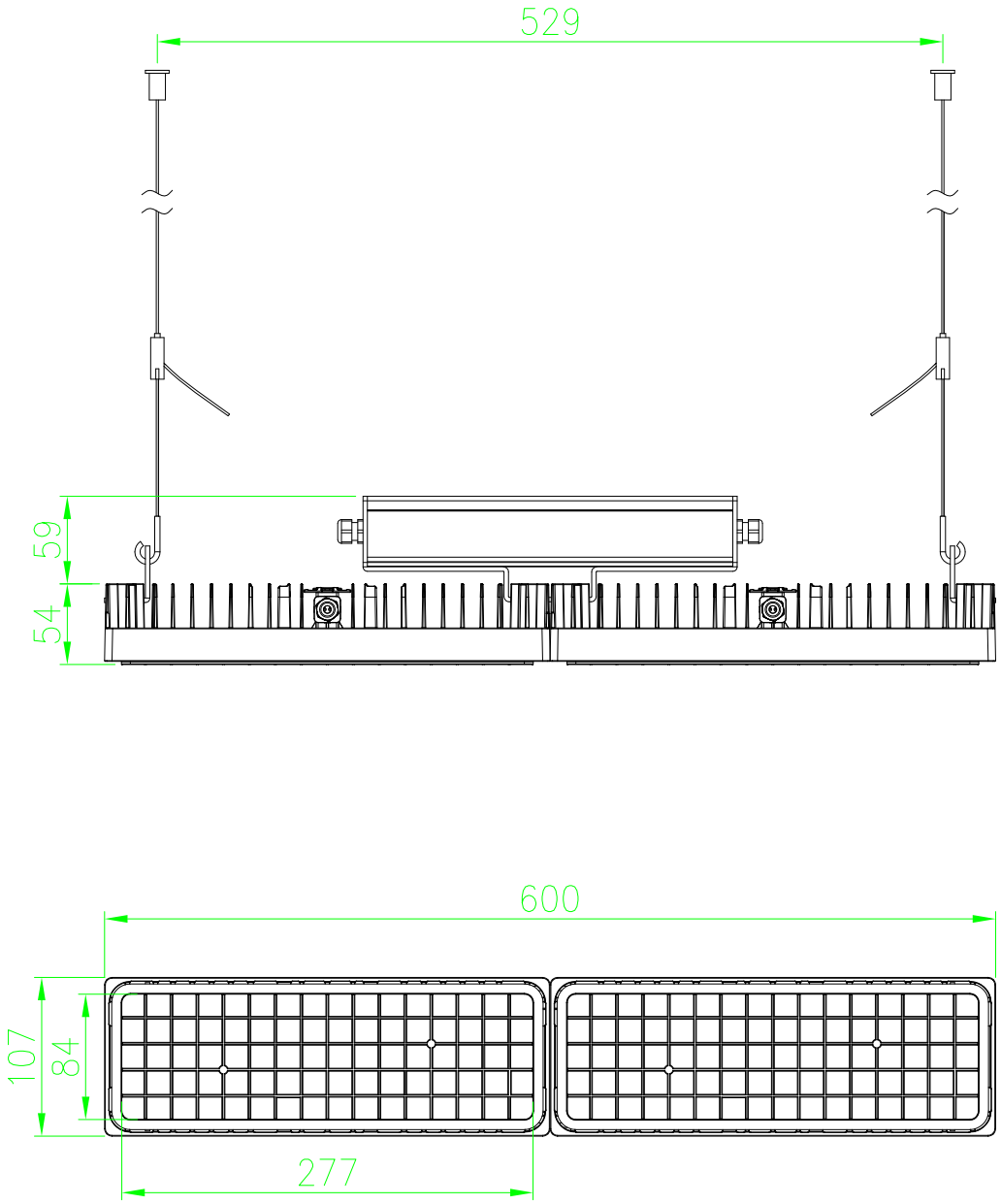

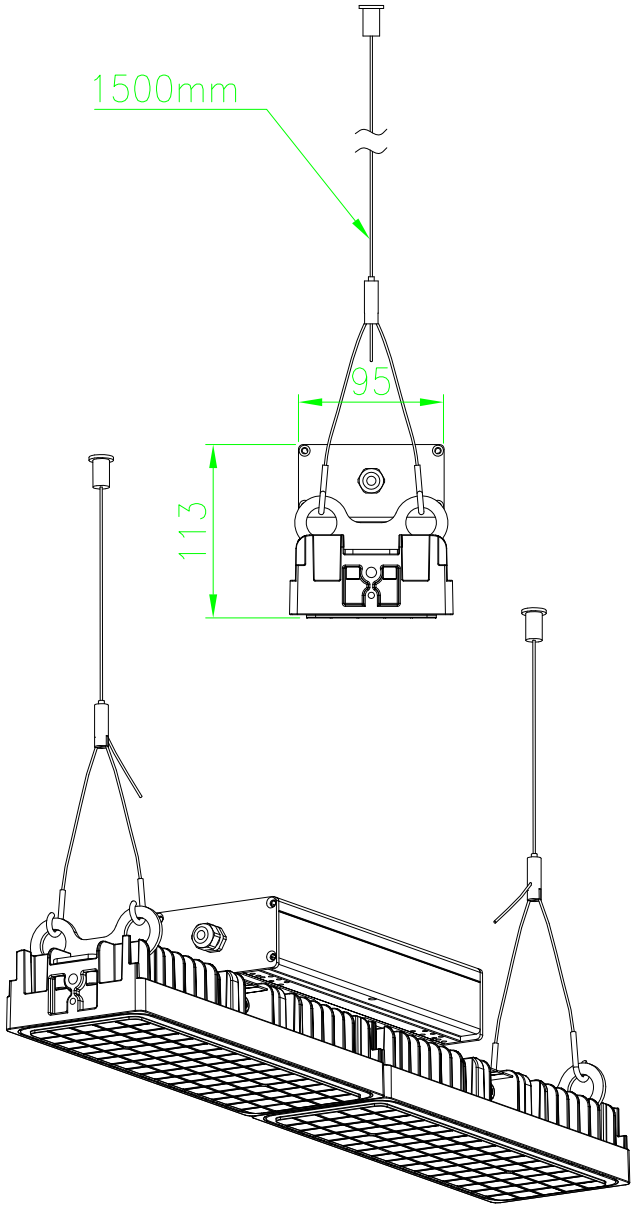

MHB-2 Unit:mm