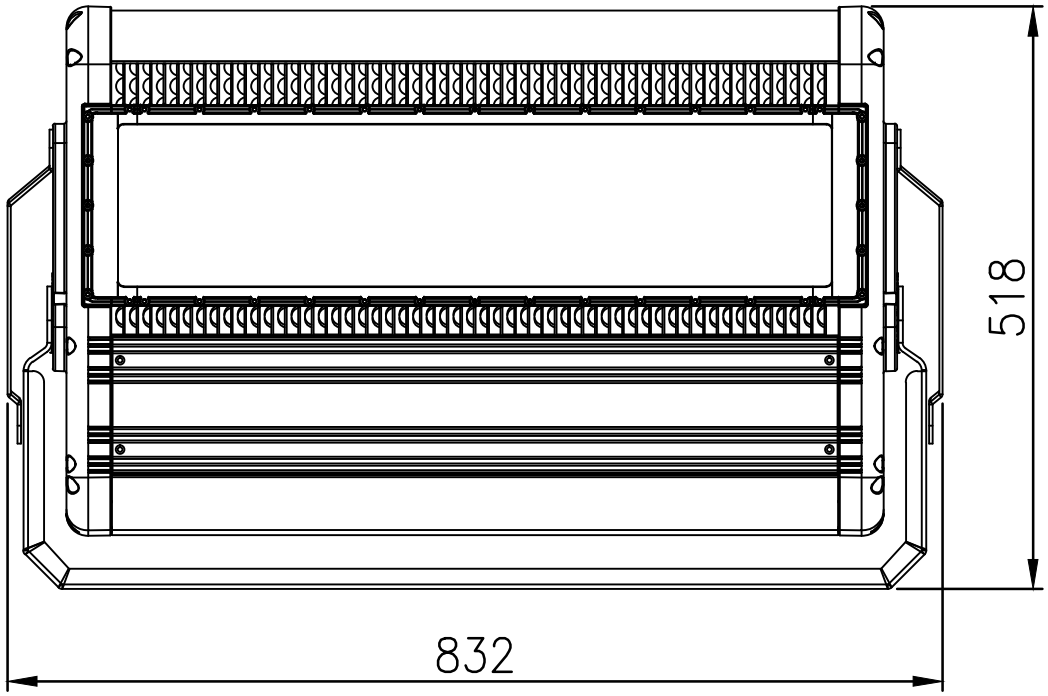
518
832

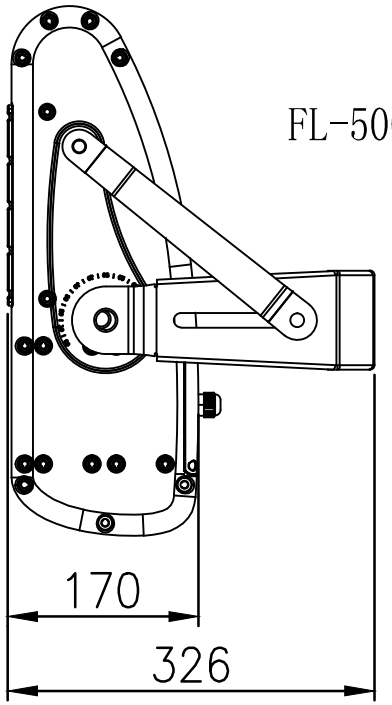
FL-500S Unit:mm
170
326

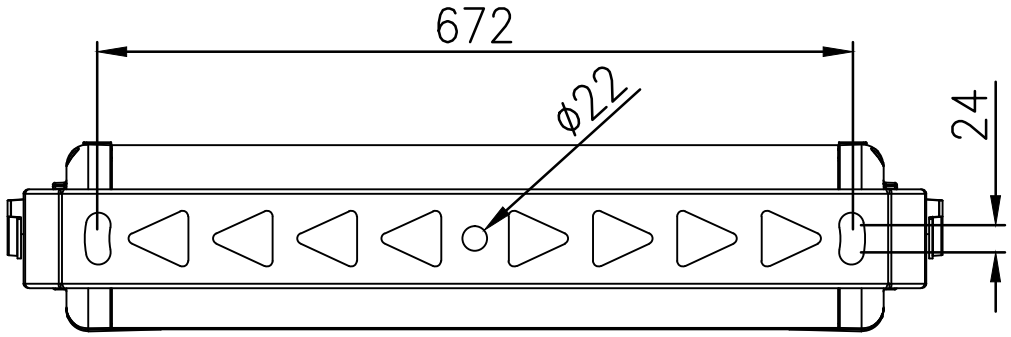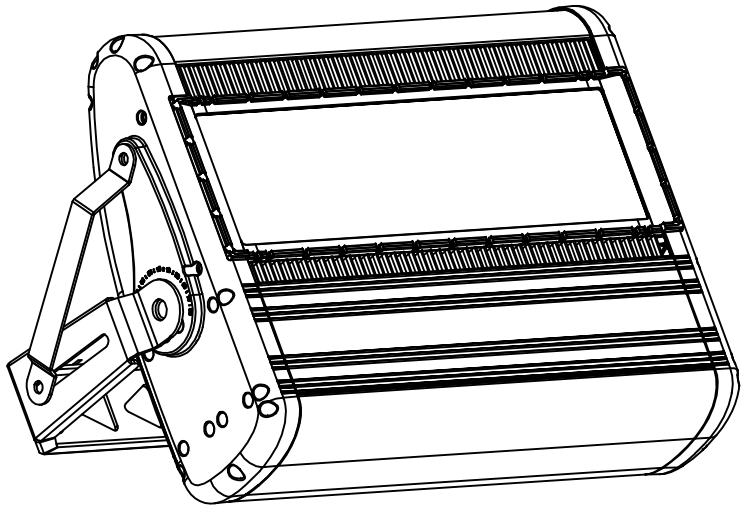
672
ϕ22
24