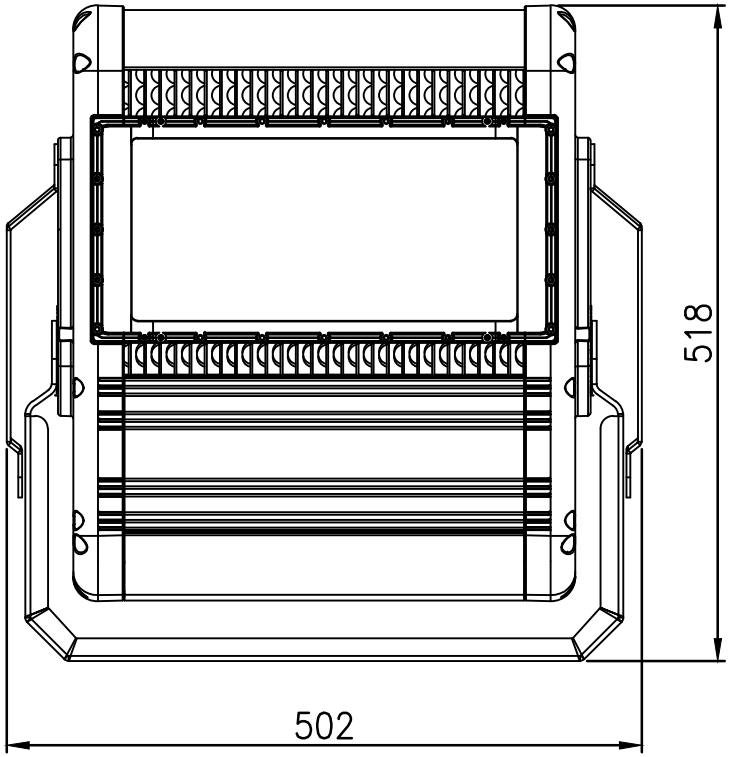

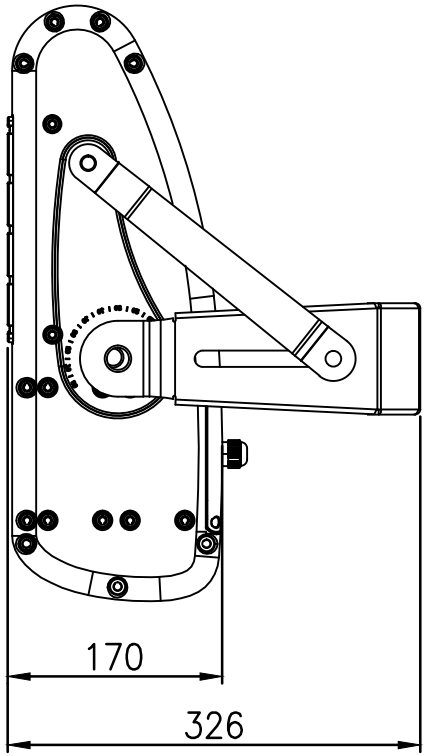
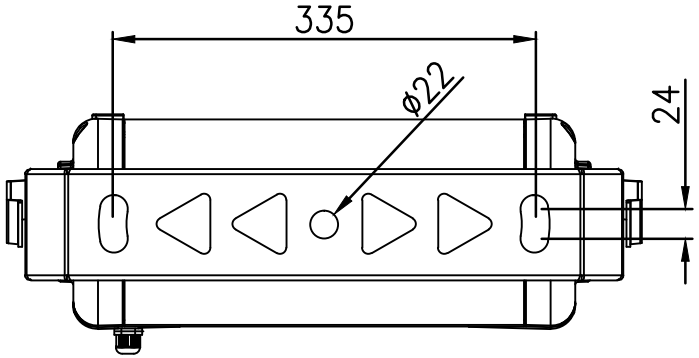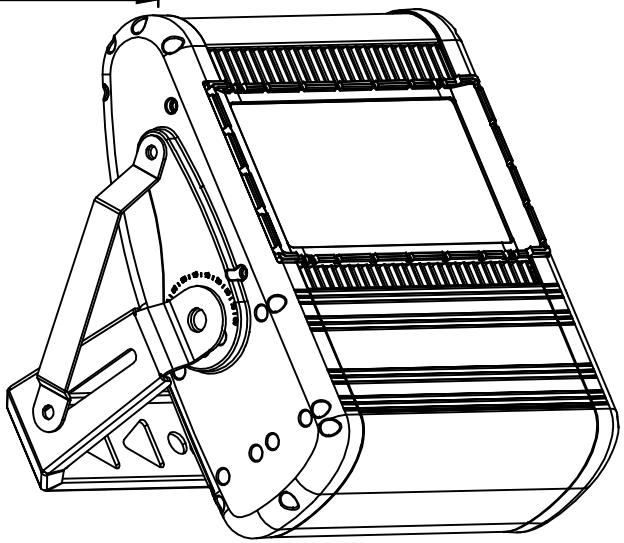
FL-200S Unit:mm