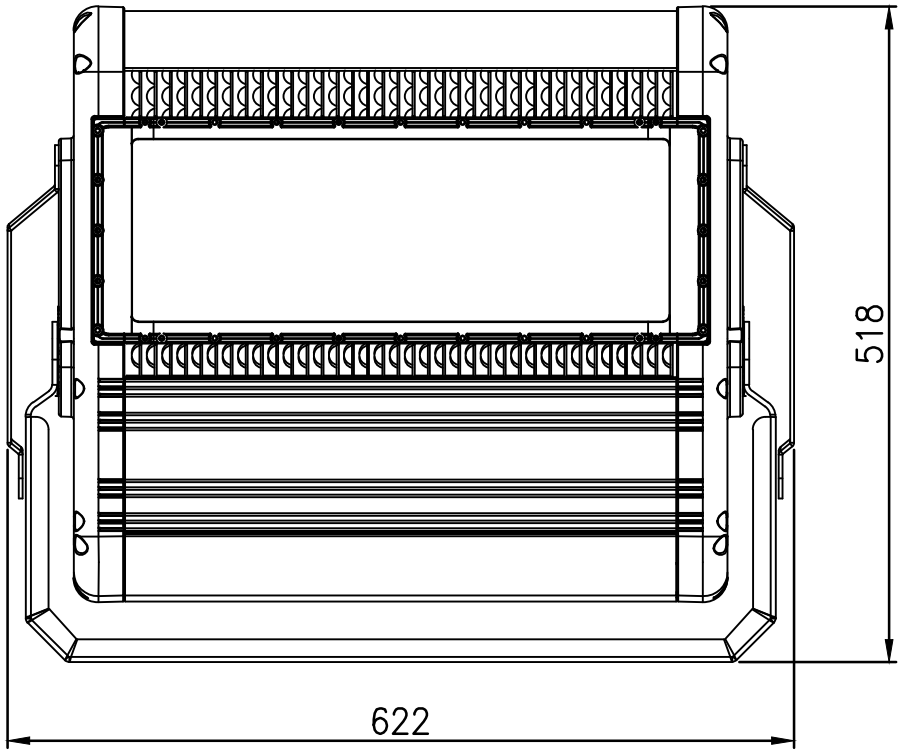

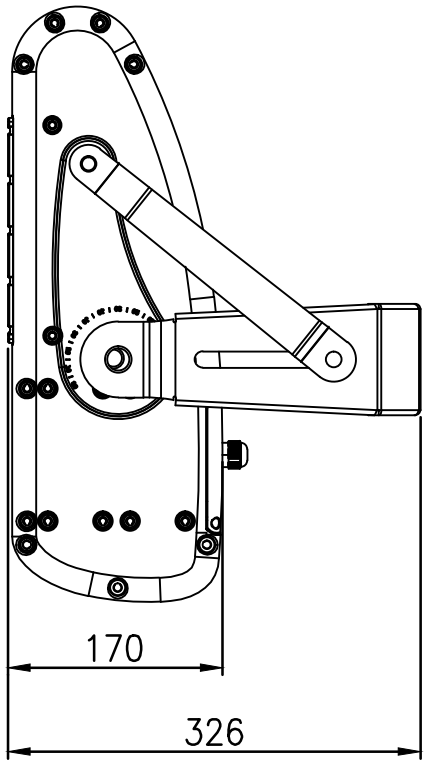
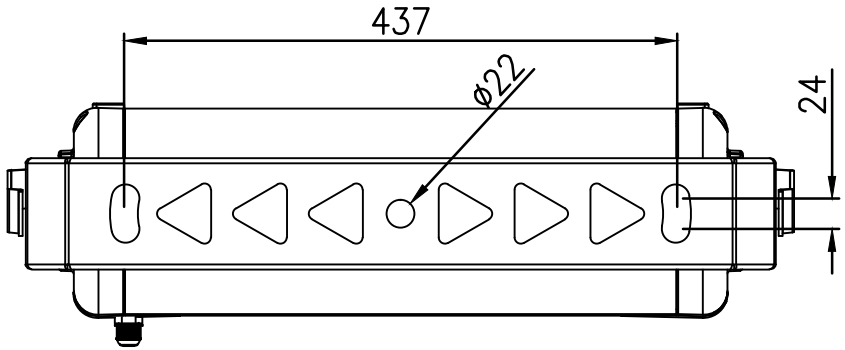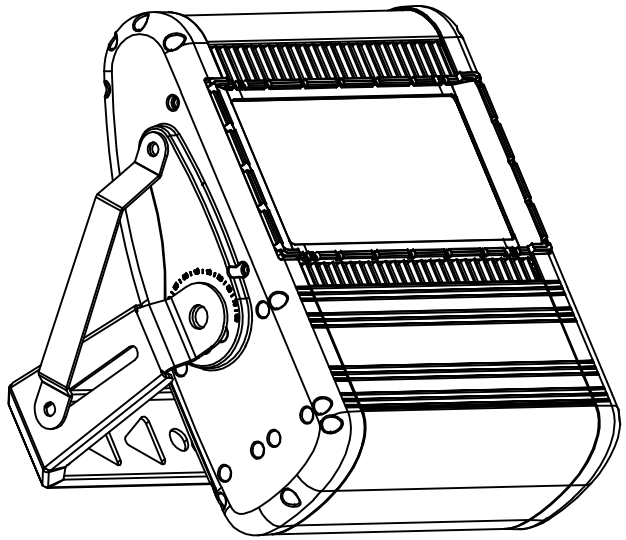
FL-300S Unit:mm