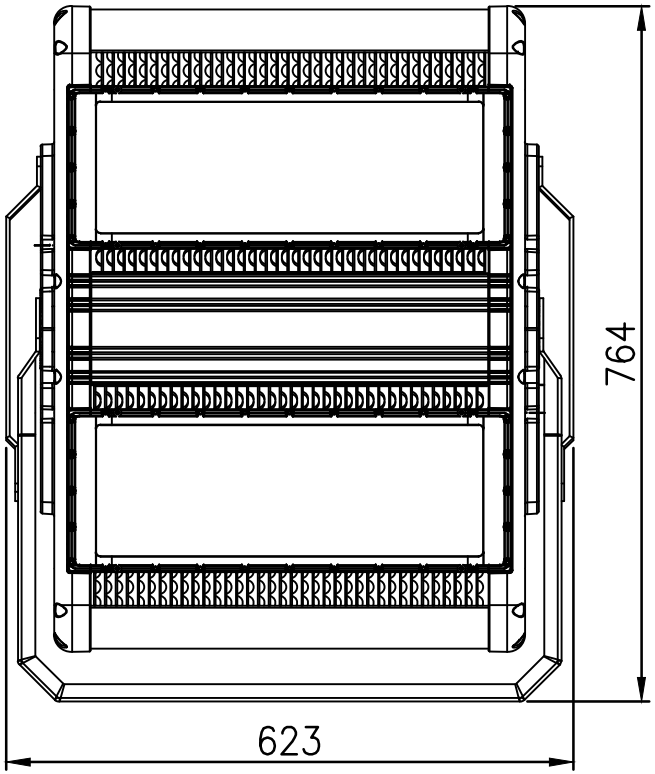

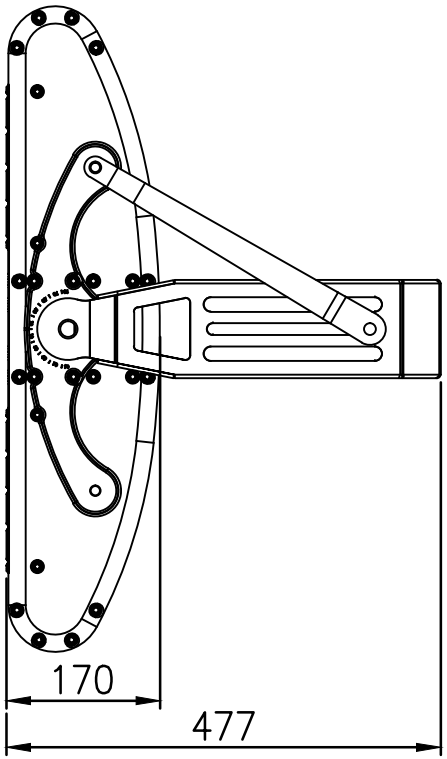
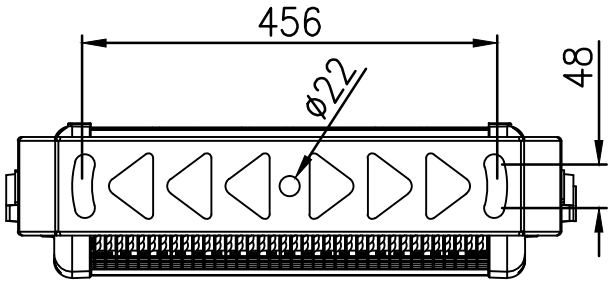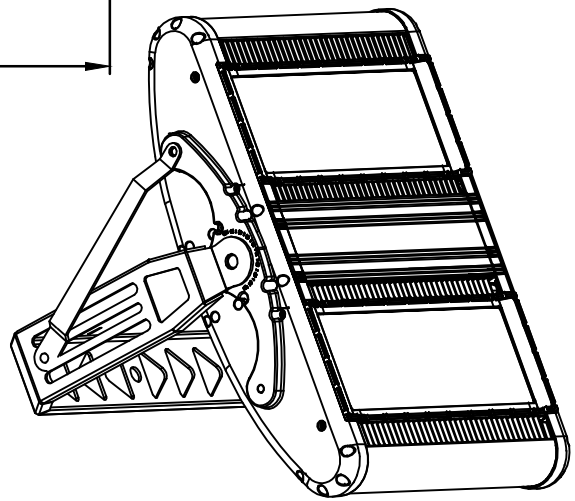
FL-600S Unit:mm