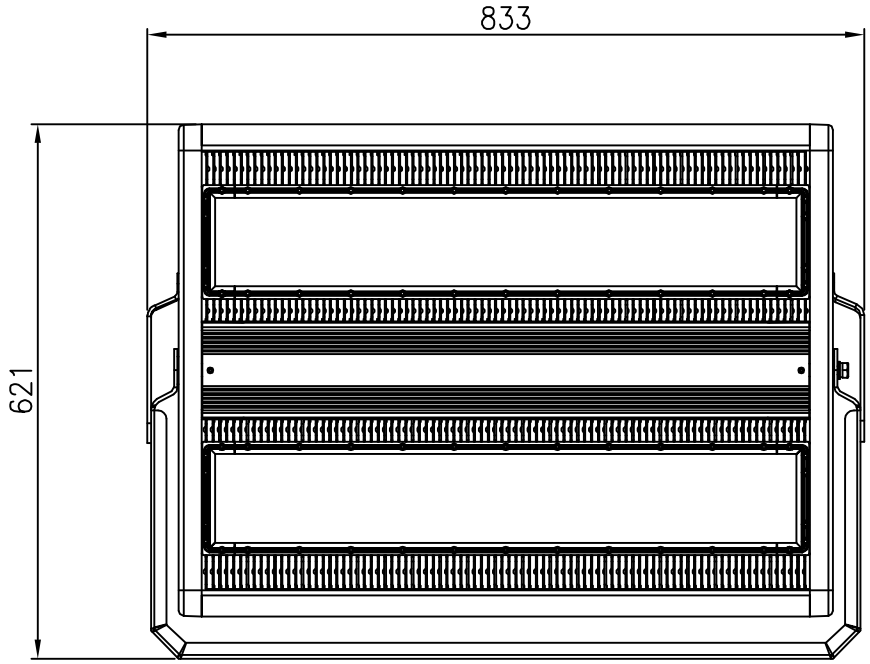

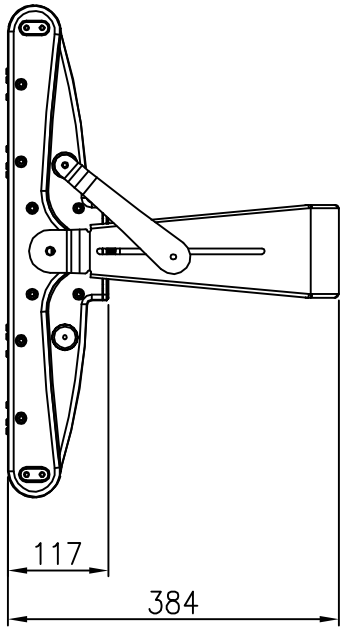

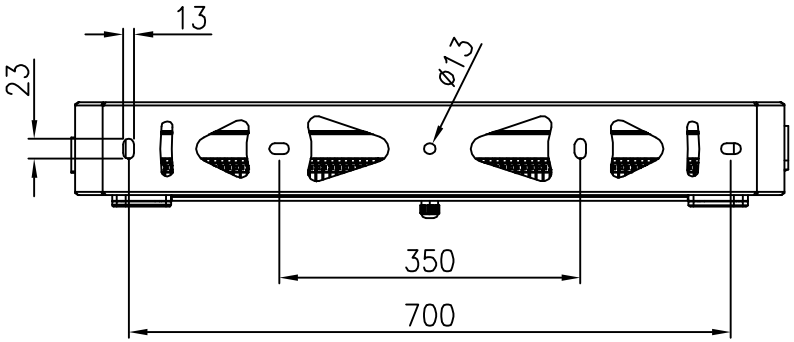

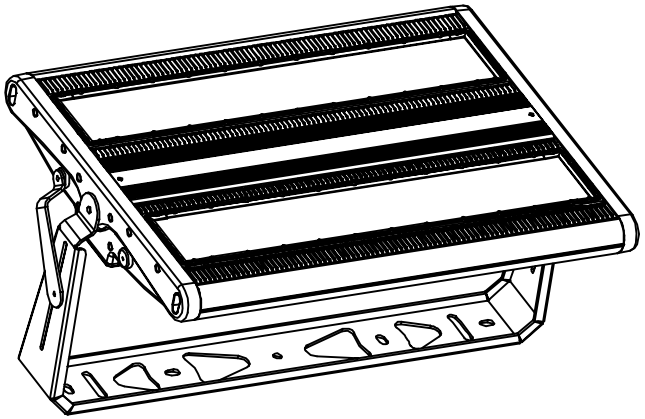

FL-600W Unit:mm