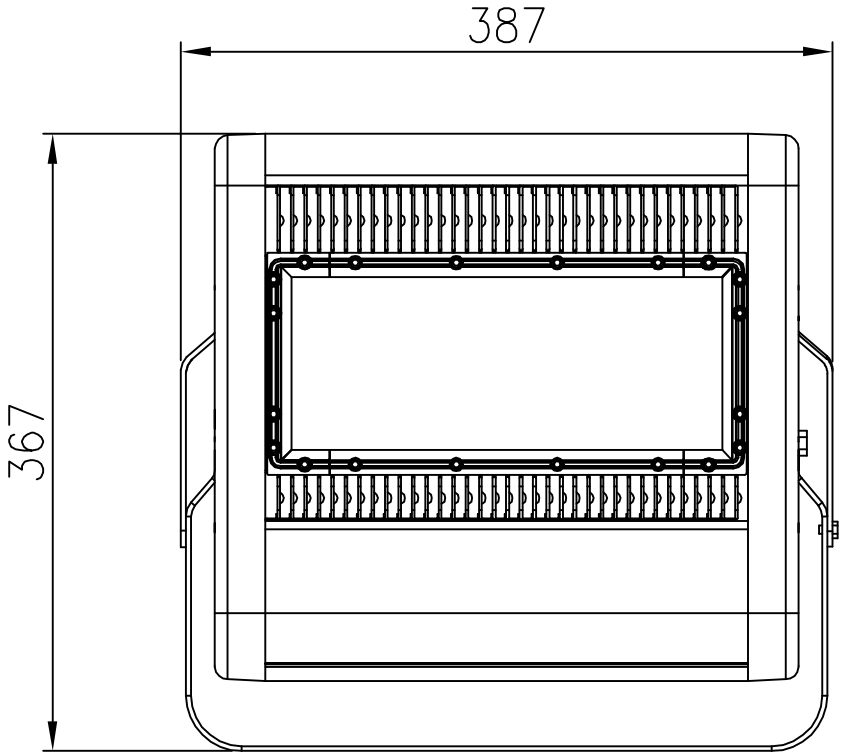

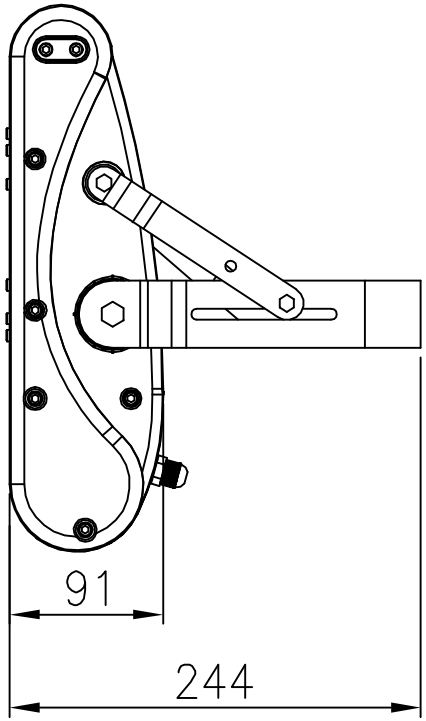

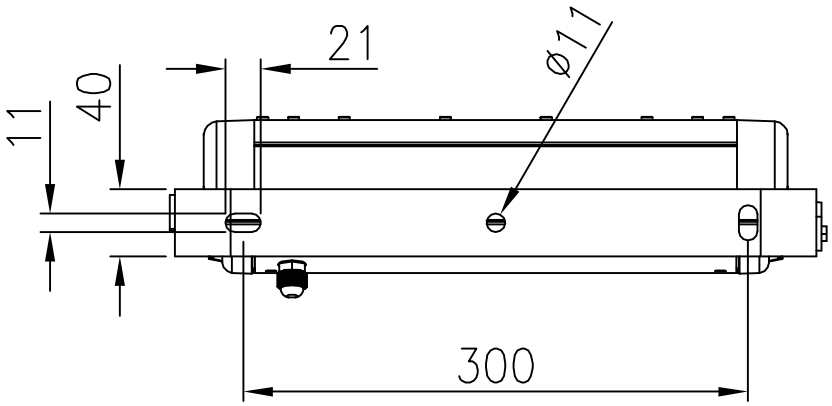

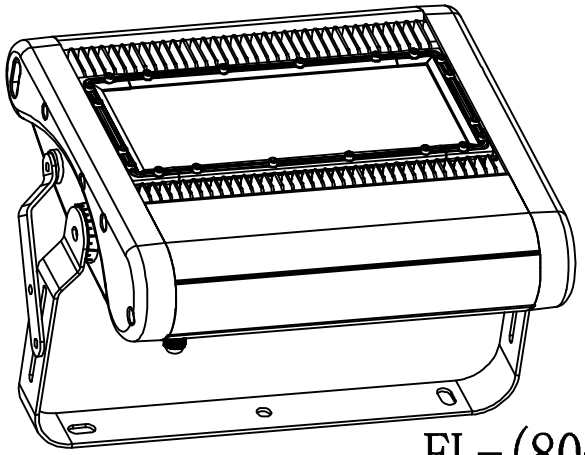

FL-(80-100-120)W Unit:mm