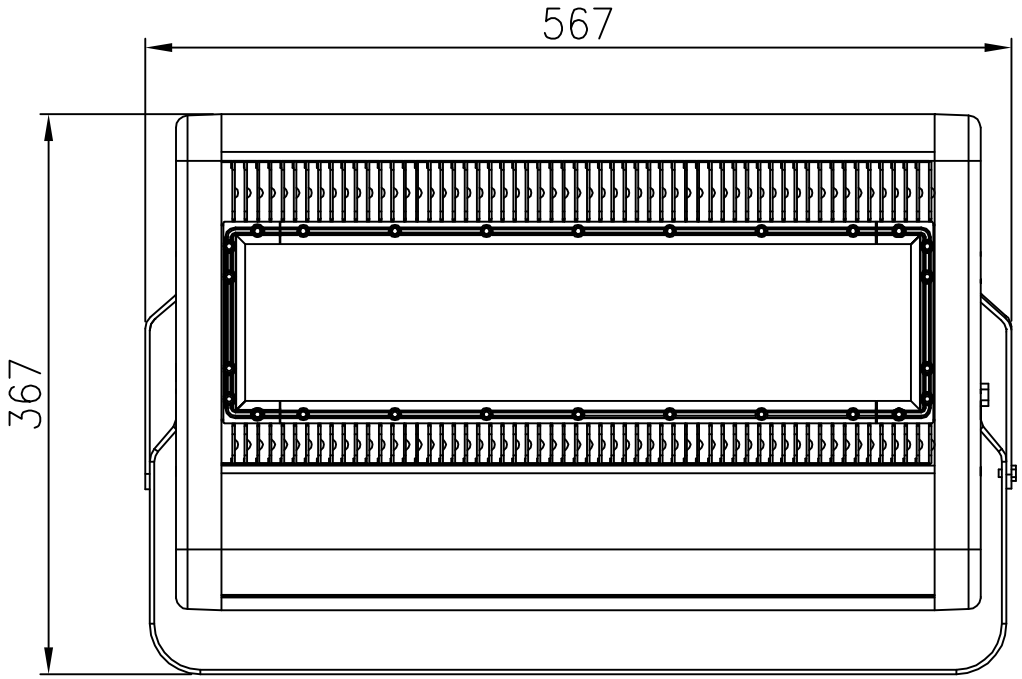

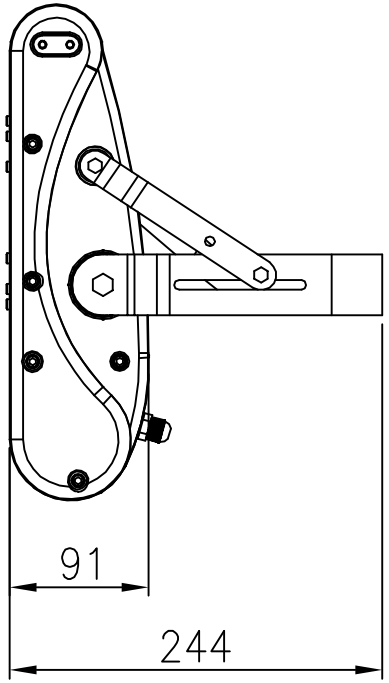

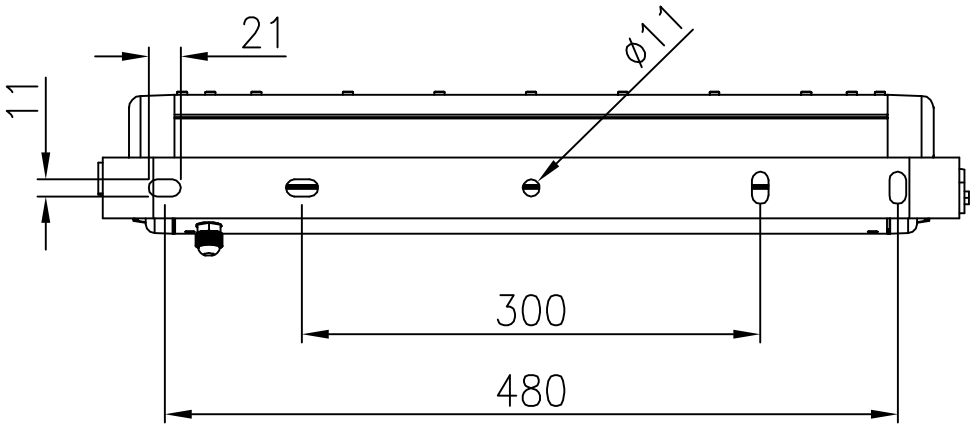

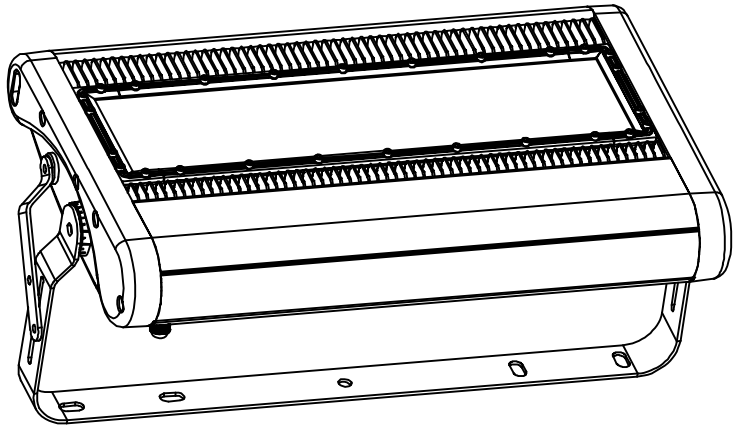

FL-250W Unit:mm