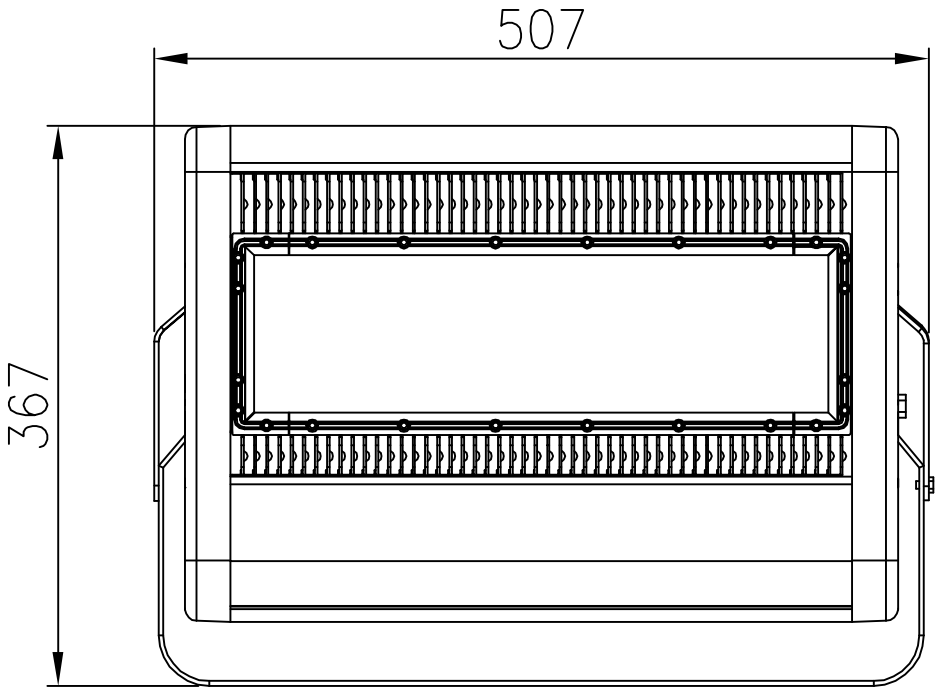

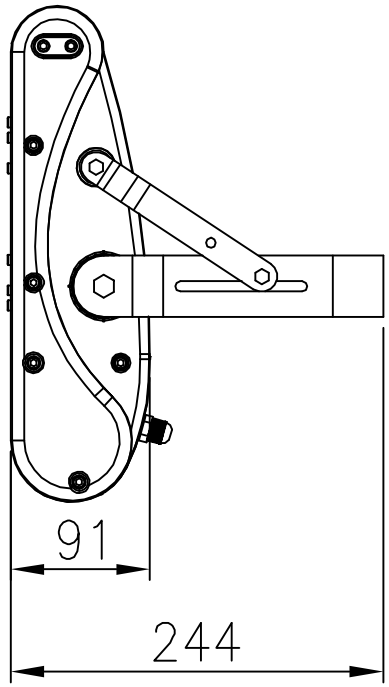

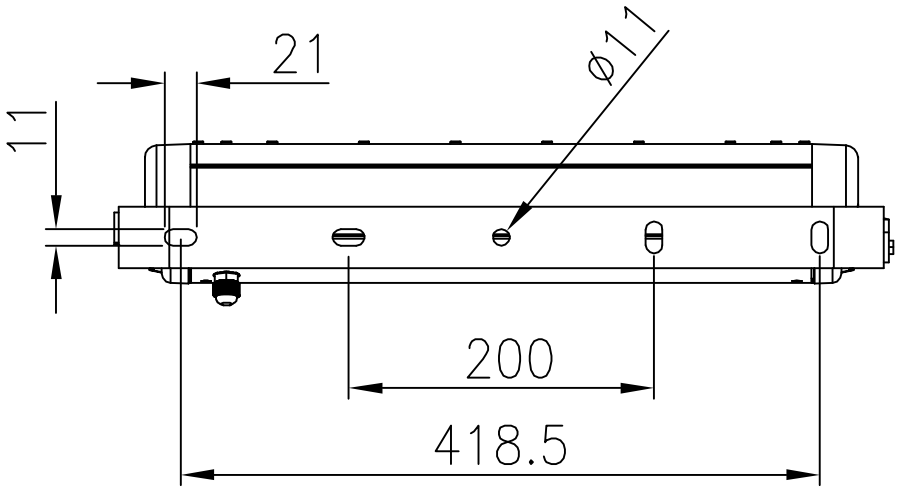

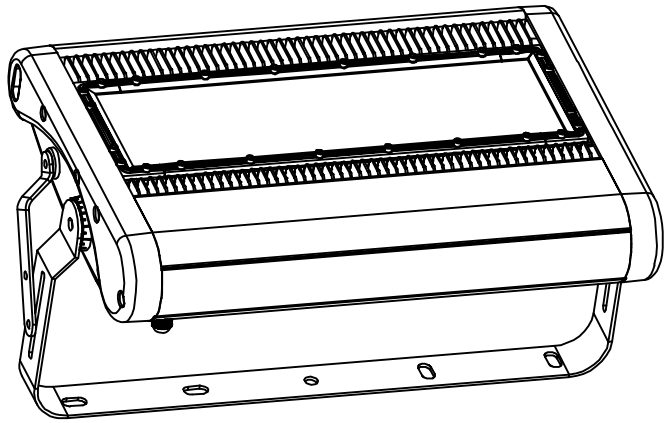

FL-(150-200)W Unit:mm