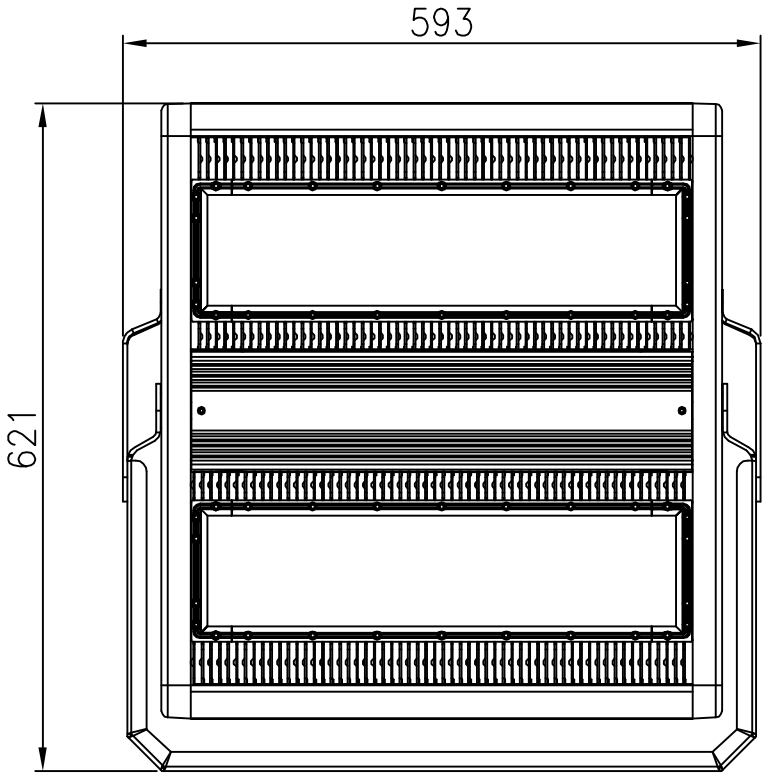

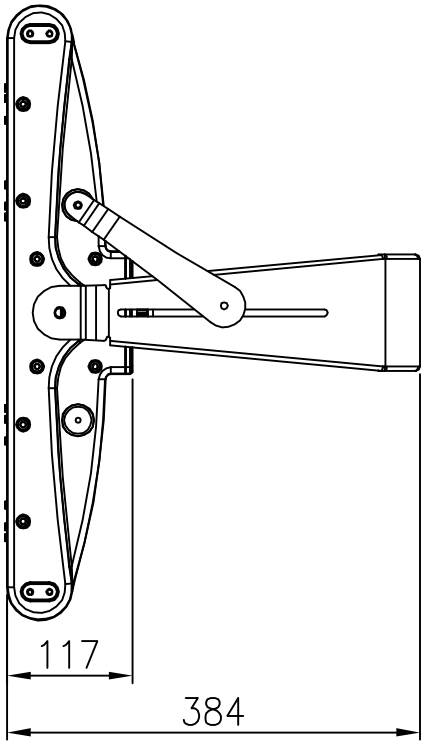

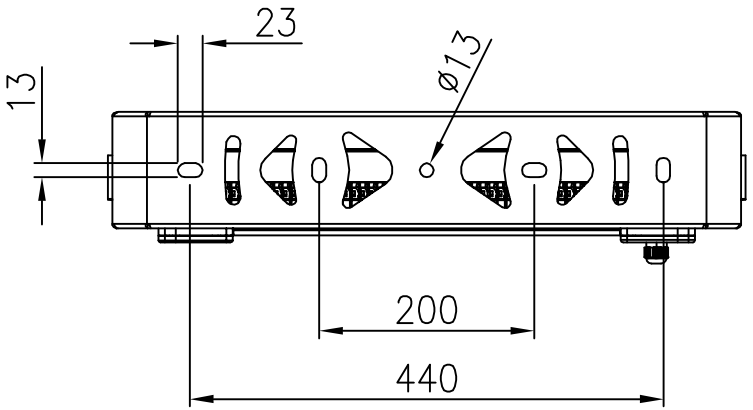

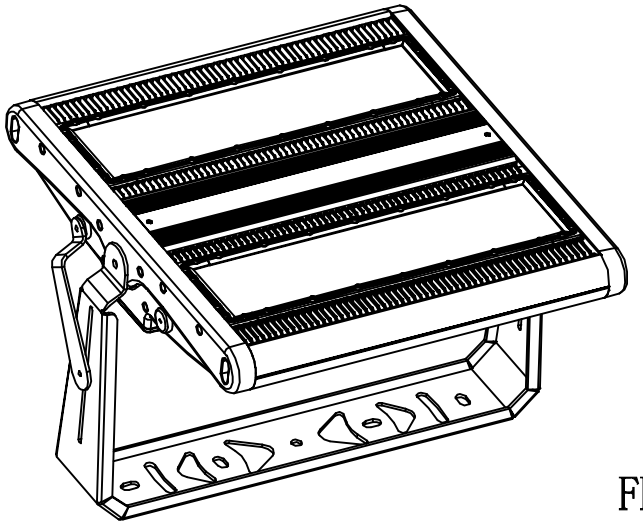

FL-400W Unit:mm