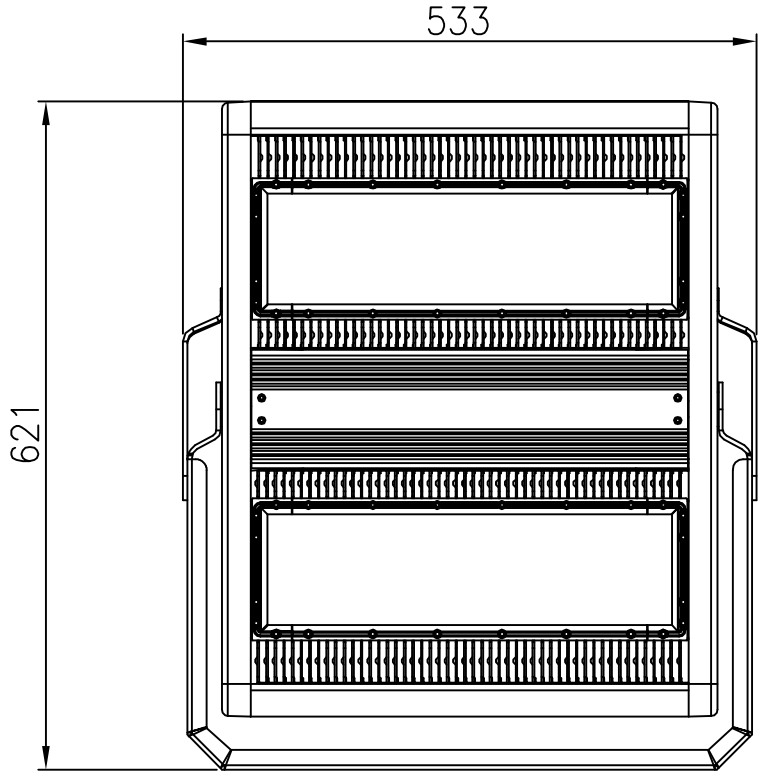

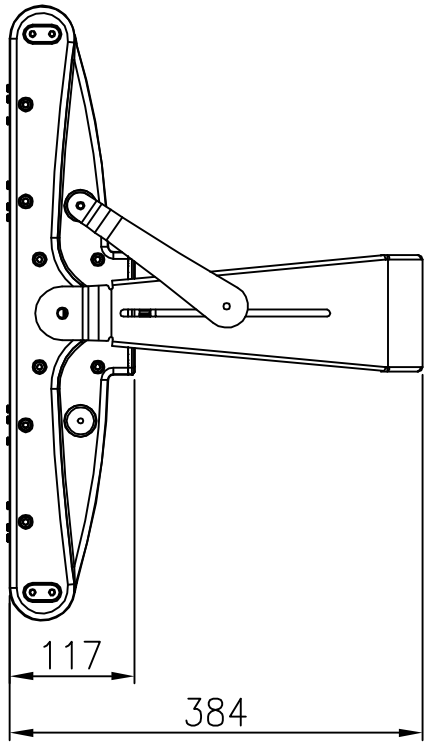

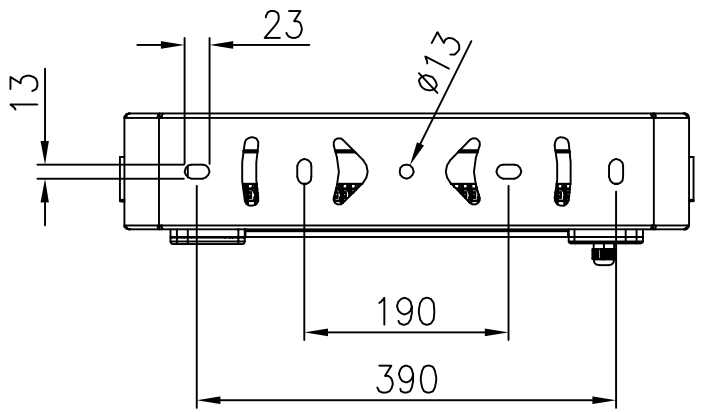

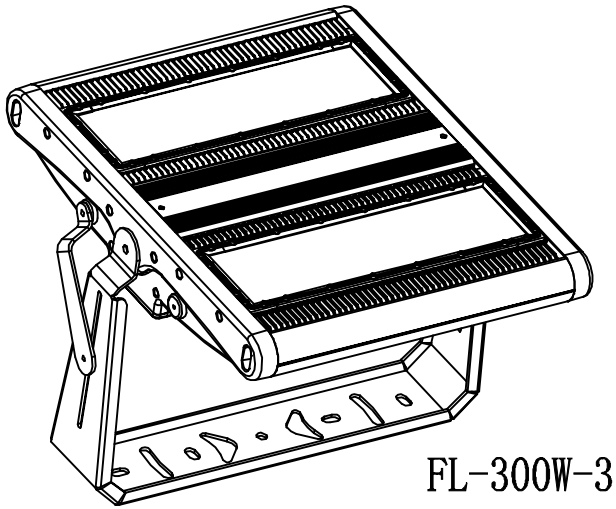

FL-300W-350W Unit:mm