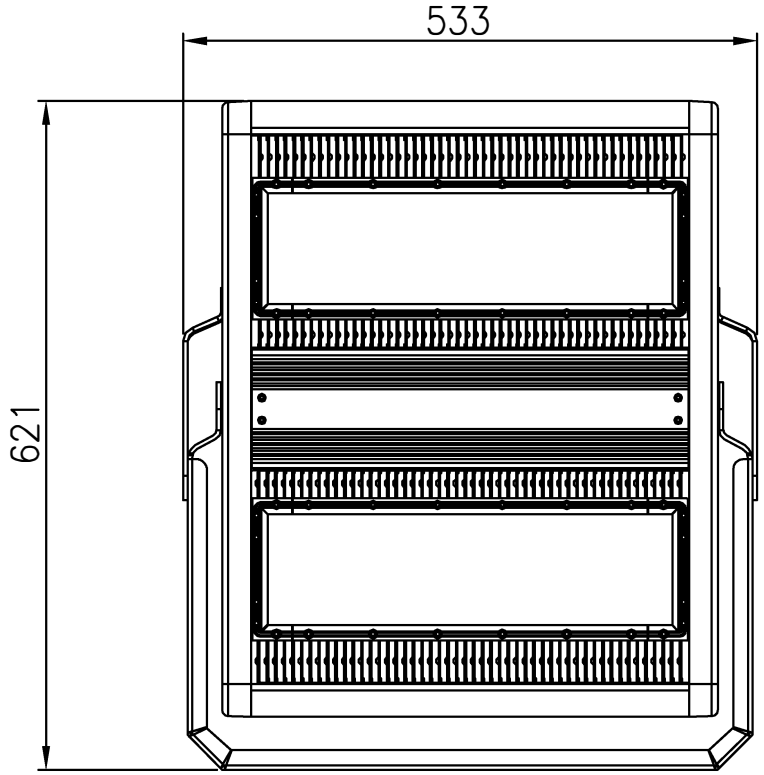
533
621

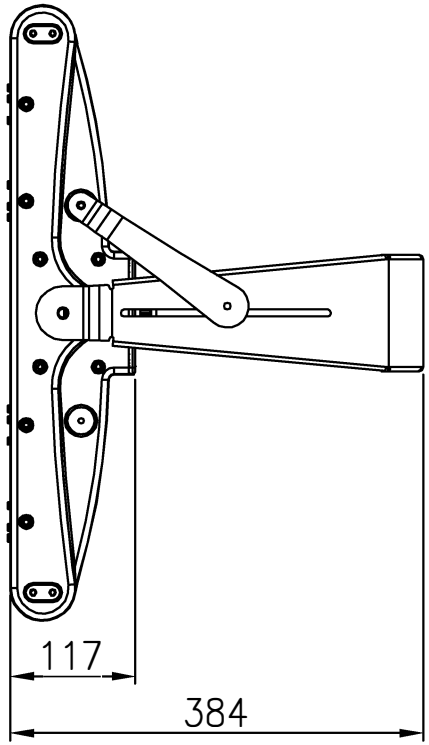
117
384

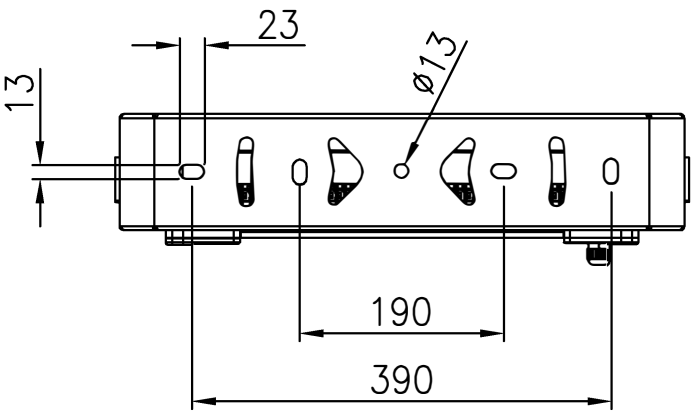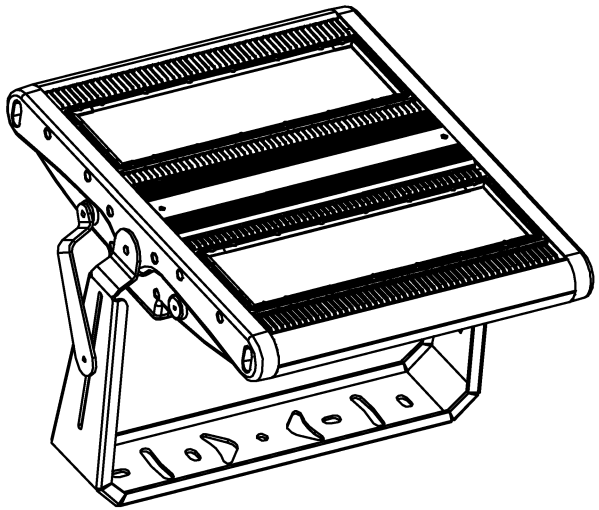
23
13
ø13
190
390